ANNKE Pro

# 5MP Full Time Color Camera

Manuale utente

## Informazioni sulla Regolamentazione

### Informazioni FCC

Tieni presente che cambiamenti o modifiche non espressamente approvati dalla parte responsabile della conformità potrebbero annullare l'autorità dell'utente ad utilizzare l'attrezzatura.

**Conformità FCC:** Questa attrezzatura è stata testata e trovata conforme ai limiti per un dispositivo digitale di Classe A, secondo la parte 15 delle regole FCC. Questi limiti sono progettati per fornire una protezione ragionevole contro le interferenze dannose quando l'attrezzatura viene utilizzata in un ambiente commerciale. Questa apparecchiatura genera, utilizza e può irradiare energia in radiofrequenza e, se non installata e utilizzata in conformità con il manuale di istruzioni, può causare interferenze dannose alle comunicazioni radio. Il funzionamento di questa apparecchiatura in un'area residenziale può causare interferenze dannose, nel qual caso l'utente dovrà correggere l'interferenza a proprie spese.

### Condizioni FCC

Questo dispositivo è conforme alla parte 15 delle regole FCC. Il funzionamento è soggetto alle seguenti due condizioni:
1. Questo dispositivo non può causare interferenze dannose.
2. Questo dispositivo deve accettare qualsiasi interferenza ricevuta, incluse le interferenze che possono causare operazioni indesiderate.

## Dichiarazione di Conformità UE

Questo prodotto e, se applicabile, anche gli accessori forniti, sono marcati "CE" e sono quindi conformi alle norme europee armonizzate applicabili elencate nella Direttiva Bassa Tensione 2014/35/UE, nella Direttiva EMC 2014/30/EU, la direttiva RoHS 2011/65/EU.

2012/19/EU (direttiva WEEE): I prodotti contrassegnati con questo simbolo non possono essere smaltiti come rifiuti urbani non differenziati nell'Unione Europea. Per un corretto riciclaggio, restituisci questo prodotto al tuo fornitore locale al momento dell'acquisto di una nuova apparecchiatura equivalente, o smaltiscilo nei punti di raccolta designati. Per maggiori informazioni vedi: www.recyclethis.info.

2006/66/EC (direttiva sulle batterie): Questo prodotto contiene una batteria che non può essere smaltita come rifiuto urbano non differenziato nell'Unione Europea. Vedi la documentazione del prodotto per informazioni specifiche sulla batteria. La batteria è contrassegnata da questo simbolo, che può includere delle scritte per indicare cadmio (Cd), piombo (Pb) o mercurio (Hg). Per un corretto riciclaggio, restituisci la batteria al tuo fornitore o ad un punto di raccolta designato. Per maggiori informazioni vedi: www.recyclethis.info.

## Conformità Industry Canada ICES-003

Questo dispositivo soddisfa il requisito degli standard CAN ICES-3 (A)/NMB-3(A)

## Avvertenze

Questo è un prodotto di classe A. In un ambiente domestico questo prodotto può causare interferenze radio, nel qual caso all'utente potrebbe essere richiesto di prendere misure adeguate.

## Istruzioni di Sicurezza

Queste istruzioni hanno lo scopo di assicurare che l'utente possa utilizzare il prodotto correttamente per evitare pericoli o perdite di proprietà.
Le misure precauzionali sono divise in "Avvertenze" e "Precauzioni".
Avvertenze: Lesioni gravi o morte possono verificarsi se una qualsiasi delle avvertenze viene trascurata.
Precauzioni: Lesioni o danni all'attrezzatura possono verificarsi se una qualsiasi delle precauzioni viene trascurata.

| | |
|---|---|
| Avvertenze: Segui queste precauzioni per evitare lesioni gravi o morte. | Precauzioni: Seguire queste precauzioni per prevenire potenziali lesioni o danni materiali. |

### Avvertenze

● Nell'utilizzo del dispositivo, devi rispettare rigorosamente le norme di sicurezza elettrica della nazione e della regione.
● La tensione d'ingresso dovrebbe soddisfare sia il SELV (Safety Extra
● Low Voltage) che la Limited Power Source con 12 VDC secondo lo standard IEC60950-1. Si prega di fare riferimento alle specifiche tecniche per informazioni dettagliate.
● Non collegare più dispositivi a un adattatore di corrente per evitare il surriscaldamento o il rischio di incendio causato dal sovraccarico.
● Assicurarsi che la spina sia saldamente collegata alla presa di corrente.
● Assicurarsi che il dispositivo sia saldamente fissato se si adotta il montaggio a parete o a soffitto.
● Se fumo, odore o rumore si alzano dal dispositivo, spegnere immediatamente l'alimentazione e scollegare il cavo di alimentazione, quindi contattare il centro di assistenza.
● Non tentare mai di smontare la videocamera da personale non professionale.

### Precauzioni

● Non far cadere la videocamera o sottoporla a urti fisici.
● Non toccare i moduli del sensore con le dita.
● Non collocare la videocamera in luoghi estremamente caldi, freddi (la temperatura di funzionamento deve essere compresa tra -40°C e 60°C), polverosi o umidi, e non esporla a forti radiazioni elettromagnetiche.
● Se è necessario pulire, usare un panno pulito con un po' di etanolo e strofinare delicatamente.
● Non puntare la fotocamera verso il sole o luoghi molto luminosi. Il sensore può essere bruciato da un raggio laser, quindi quando un'apparecchiatura laser è in uso, assicurarsi che la superficie del sensore non sia esposta al raggio laser.
● Non esporre il dispositivo ad alte radiazioni elettromagnetiche o ad ambienti estremamente caldi, freddi, polverosi o umidi.
● Per evitare l'accumulo di calore, è necessaria una buona ventilazione dell'ambiente operativo.
● Tenere la videocamera lontana dai liquidi mentre è in uso per i dispositivi non impermeabili.
● Durante la consegna, la videocamera deve essere imballata nel suo imballaggio originale o in un imballaggio della stessa consistenza.

# 1. Introduzione

### 1.1 Caratteristiche del prodotto

Le caratteristiche principali sono le seguenti:
- Sensore CMOS ad alte prestazioni
- Menu OSD con parametri configurabili
- Immagine a colori 24 ore su 24
- Smart light
- Regolazione a 3 assi

### 1.2 Panoramica

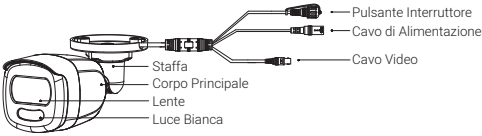


**Nota:** tenere premuto il pulsante di commutazione per 5 secondi per commutare l'uscita video. Sono disponibili quattro tipi di uscite video: TVI, AHD, CVI e CVBS.

# 2. Installazione

**Prima di iniziare:**
- Assicurarsi che il dispositivo nella confezione sia in buone condizioni e che tutte le parti di montaggio siano incluse.
- Assicurarsi che tutte le attrezzature correlate siano spente durante l'installazione.
- Controllare le specifiche dei prodotti per l'ambiente di installazione.
- Controllare se l'alimentazione è abbinata alla tua potenza per evitare danni.
- Assicurarsi che il muro sia abbastanza forte da sopportare tre volte il peso della telecamera, e la quantità.
- Se il muro è di cemento, inserire dei bulloni ad espansione prima di installare la telecamera. Se il muro è di legno, usare viti autofilettanti per fissare la videocamera.
- Se il prodotto non funziona correttamente, contattare il rivenditore o il centro di assistenza più vicino. NON smontare la videocamera per la riparazione o la manutenzione da soli.

### 2.1 Montaggio a soffitto/parete senza scatola di giunzione

Prima di iniziare:
L'installazione del montaggio a soffitto e del montaggio a parete sono simili. I seguenti esempi di montaggio a soffitto.

Passaggi:
1. Incollare la dima di foratura (in dotazione) nel luogo in cui si desidera installare la videocamera.
2. Praticare i fori per le viti e il foro per il cavo (opzionale) sul soffitto secondo la dima di foratura.

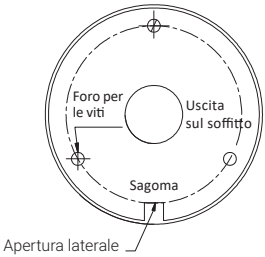


Figura 2-1 Schema di foratura

**Nota:** praticare il foro per il cavo, quando si adotta la presa a soffitto per instradare il cavo.

3. Far passare i cavi attraverso il foro per i cavi, o l'apertura laterale.
4. Fissare la staffa al soffitto e fissare la videocamera con le viti in dotazione.

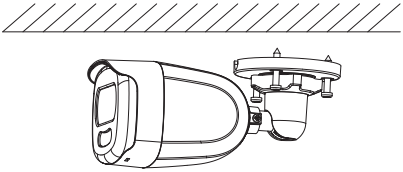

Figura 2-2 Fissare la Videocamera al Soffitto

**Nota:**
- Il pacchetto di viti in dotazione contiene viti autofilettanti e bulloni a espansione.
- Per le pareti/soffitti in cemento, sono necessari bulloni ad espansione per fissare la videocamera. Per le pareti/soffitti in legno, sono necessarie viti autofilettanti.

5. Collegare al cavo di alimentazione corrispondente e al cavo video.
6. Accendere la videocamera per controllare se l'immagine sul monitor è ottenuta dall'angolo ottimale. In caso contrario, allentare il dado di regolazione della staffa per regolare la posizione.

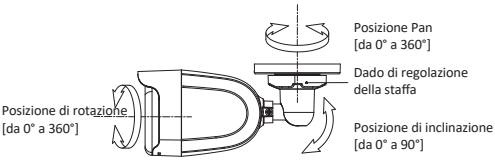


Figura 2-3 Regolazione dell'asse

### 2.2 Montaggio a soffitto/parete con scatola di giunzione

Prima di iniziare:
È necessario acquistare in anticipo una scatola di giunzione

Passaggi:
1. Incollare la dima di foratura (fornita) sul soffitto/parete.
2. Praticare i fori per le viti e il foro per i cavi sul soffitto secondo la dima di foratura.

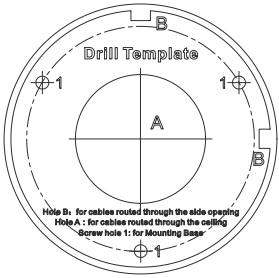


Figura 2-4 Schema di Foratura della Scatola di Giunzione

3. Smontare la scatola di giunzione e allineare i fori delle viti della telecamera con quelli del coperchio della scatola di giunzione
4. Fissare la videocamera sul coperchio della scatola di giunzione con le viti in dotazione

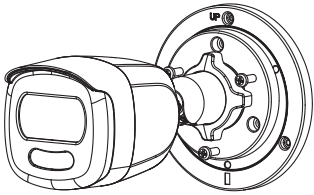


Figura 2-5 Fissare la Videocamera sul Coperchio della Scatola di Giunzione

5. Fissare il corpo della scatola di giunzione al soffitto/parete con le viti in dotazione.

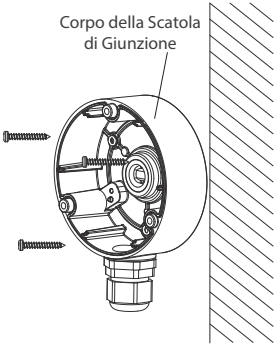


Figura 2-6 Fissare la Scatola di Giunzione alla Parete/al Soffitto

6. Far passare i cavi attraverso il foro del cavo inferiore o il foro del cavo laterale della scatola di giunzione.
7. Unire il coperchio della scatola di giunzione al suo corpo.

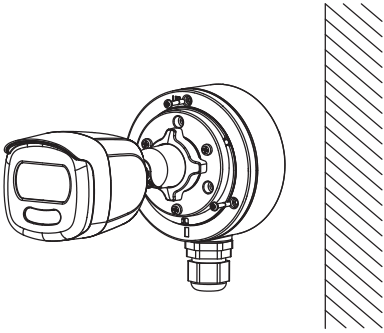

Figura 2-7 Riunire il Coperchio della Scatola di Giunzione al suo Corpo

8. Ripetere i passaggi da 5 a 6 di 2.1.1 Montaggio a Soffitto/Parete senza Scatola di Giunzione per finire l'installazione.

## 3. Descrizione del menu

Seguire i seguenti passaggi per richiamare il menu.
**Nota:** La visualizzazione effettiva può variare a seconda del modello di videocamera.
Passaggi:
1. Collegare la telecamera con il DVR TVI, e il monitor, mostrato come la figura 3-1.

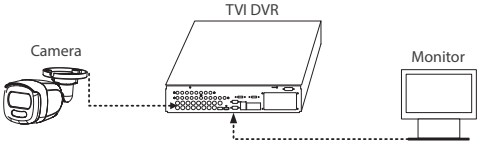


Figura 3-1 Collegamento

2. Accendere la telecamera, il TVI DVR e il monitor per visualizzare l'immagine sul monitor.
3. Fare clic su PTZ Control per accedere all'interfaccia PTZ Control.
4. Richiamare il menu della telecamera facendo clic sul pulsante " " (simbolo), o richiamare la preimpostazione n. 95.

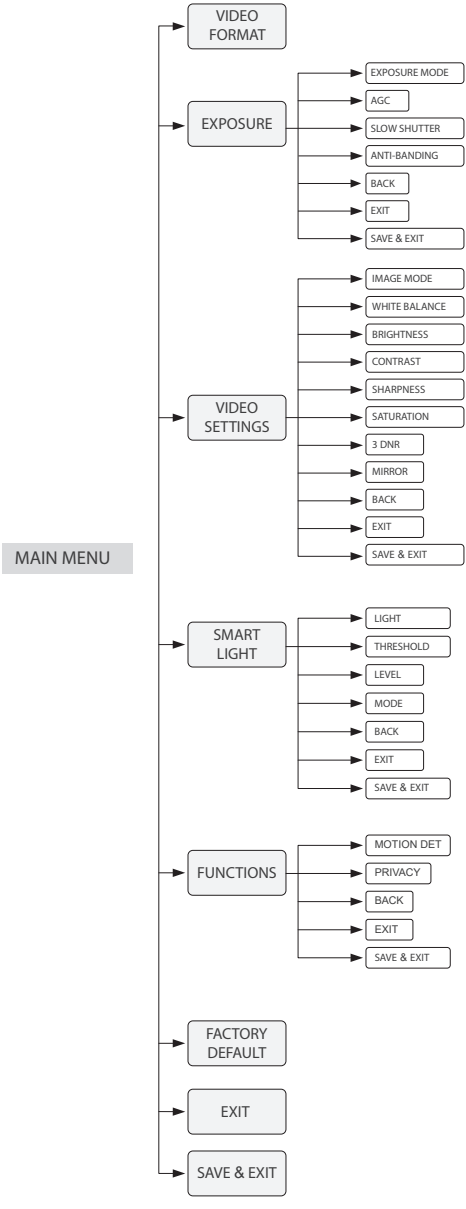


Figure 3-2 Main Menu Overview

5. Clicca sulla freccia di direzione per controllare la telecamera.
1). Fare clic sul pulsante di direzione su/giù per selezionare la voce.
2). Cliccare Iris + per confermare la selezione.
3). Fare clic sul pulsante di direzione sinistra/destra per regolare il valore dell'elemento selezionato.

### 3.1 FORMATO VIDEO

È possibile impostare il formato video su 5MP@20fps, 4MP@30fps, 4MP@25fps, 2MP@30fps o 2MP@25fps.

### 3.2 ESPOSIZIONE

MODALITÀ DI ESPOSIZIONE
È possibile impostare il MODO DI ESPOSIZIONE come GLOBALE, BLC, HLC, WDR o HLS.

**• GLOBALE**

GLOBAL si riferisce alla modalità di esposizione normale che regola la distribuzione della luce, le variazioni e l'elaborazione non standard.

**• BLC (Compensazione del controluce)**

BLC (Backlight Compensation) compensa la luce all'oggetto davanti per renderlo chiaro, ma questo può causare la sovraesposizione dello sfondo dove la luce è forte. Quando BLC è selezionato come modalità di esposizione, il livello BLC può essere regolato da 0 a 8.

**• HLC (Highlight Compensation)**

HLC sta per compensazione delle luci. La fotocamera rileva i punti forti (la porzione di sovraesposizione dell'immagine), quindi riduce la luminosità dei punti forti per migliorare le immagini complessive.

**• WDR (Wide Dynamic Range)**

La funzione WDR (Wide Dynamic Range) aiuta la fotocamera a fornire immagini chiare anche in condizioni di controluce. Quando ci sono contemporaneamente aree molto luminose e molto scure nel campo visivo, WDR bilancia il livello di luminosità dell'intera immagine e fornisce immagini chiare con dettagli.

**• HLS (Highlight Suppression)**

È lo stesso effetto visivo dell'eclissi solare. Se la luminosità di una parte dell'immagine supera la soglia, questa parte diventa nera. Poi l'intera immagine può essere chiara.

**AGC (Auto Gain Control)**

Ottimizza la chiarezza dell'immagine in condizioni di scarsa luminosità. Il livello di GAIN può essere impostato come ALTO, MEDIO

**SLOW SHUTTER**

SLOW SHUTTER aumenta il tempo di esposizione su un singolo fotogramma, il che rende la videocamera più sensibile alla luce in modo che possa produrre immagini anche in condizioni di basso lux.

**ANTI-BANDING**

ANTI-BANDING è un'impostazione della fotocamera che previene la comparsa di linee orizzontali (banding) quando si fotografano immagini in ambienti con luce a bassa frequenza e alta luminosità.

### 3.3. IMPOSTAZIONI VIDEO

Spostare il cursore su VIDEO SETTINGS e cliccare su Iris+ per entrare nel sottomenu. CONTRASTO, NITIDEZZA, SATURAZIONE, 3 DNR e SPECCHIO sono regolabili.

VIDEO SETTINGS

| | |
|---|---|
| IMAGE MODE | ◀ STD ▶ |
| WHITE BALANCE | |
| BRIGHTNESS | ◀ 5 ▶ |
| CONTRAST | ◀ 5 ▶ |
| SHARPNESS | ◀ 5 ▶ |
| SATURATION | ◀ 5 ▶ |
| 3DNR | ◀ 5 ▶ |
| MIRROR | ◀ OFF ▶ |
| BACK | |
| EXIT | |
| SAVE & EXIT | |

Figura 3-2 Panoramica del menu principale

**IMAGE MODE**

IMAGE MODE è usato per regolare la saturazione dell'immagine, ed è possibile impostarlo su STD (Standard) o HIGH-SAT (Alta saturazione).

**WHITE BALANCE**

Il white balance, la funzione di resa del bianco della fotocamera, serve a regolare la temperatura del colore secondo l'ambiente. Può rimuovere le colorazioni irrealistiche nell'immagine. È possibile impostare la modalità WHITE BALANCE come AUTO o MANUALE.

- **AUTO**

In modalità AUTO, il bilanciamento del bianco viene regolato automaticamente in base alla temperatura del colore dell'illuminazione della scena.

- **MANUAL**

È possibile impostare il valore R-GAIN/B-GAIN per regolare le sfumature di colore rosso/blu dell'immagine.

WHITE BALANCE

| | |
|---|---|
| MODE | ◀ MANUAL ▶ |
| R-GAIN | ◀ 5 ▶ |
| B-GAIN | ◀ 5 ▶ |
| BACK | |
| EXIT | |
| SAVE&EXIT | |

Figura 3-4 MODALITÀ MWB

**LUMINOSITÀ**

La luminosità si riferisce alla luminosità dell'immagine. Potete impostare il valore di luminosità da 1 a 9 per scurire o schiarire l'immagine. Maggiore è il valore, più luminosa è l'immagine.

**CONTRASTO**

Questa funzione migliora la differenza di colore e di luce tra le parti di un'immagine.

**NITIDEZZA**

La nitidezza determina la quantità di dettagli che un sistema di imaging può riprodurre.

**SATURAZIONE**

La saturazione è la proporzione di colore cromatico puro nella sensazione di colore totale. Regolare questa funzione per cambiare la saturazione del colore.

### 3 DNR (3D DNR)

3 DNR si riferisce alla riduzione del rumore digitale 3D. Rispetto alla riduzione generale del rumore digitale 2D, la funzione di riduzione del rumore digitale 3D elabora il rumore tra due fotogrammi oltre ad elaborare il rumore in un fotogramma. Il rumore sarà molto minore e il video sarà più chiaro.

**SPECCHIO**
DEFAULT, H, V e HV sono selezionabili per lo specchio.
DEFAULT: la funzione specchio è disabilitata.
H: L'immagine si capovolge di 180° in orizzontale.
V: L'immagine si capovolge di 180° in verticale.
HV: L'immagine si ribalta di 180° sia orizzontalmente che verticalmente.

### 3.4 SMART LIGHT

Nel sottomenu SMART LIGHT, è possibile impostare la modalità su OFF o AUTO

- **OFF**

Impostare su OFF per rinunciare a questa funzione.

- **AUTO**

In questa sezione è possibile impostare THRESHOLD e LEVEL.

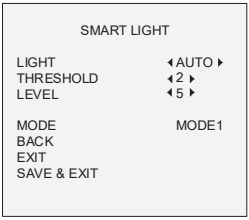


Figura 3-5 LUCE SMART

### 3.5 FUNZIONE

3.5.1 MOTION DET
MOTION DET si riferisce al rilevamento del movimento. Con la funzione di rilevamento del movimento, il movimento può essere rilevato in qualsiasi parte della vista della telecamera. È possibile configurare il full screen o un certo numero di zone nella vista della telecamera in cui il movimento deve essere rilevato.
3.5.2 PRIVACY
Questa funzione permette di bloccare o mascherare una certa area di una scena, per prevenire la privacy personale dalla registrazione o dalla visione dal vivo. È possibile attivare/disattivare la PRIVACY in base alle proprie esigenze.

### 3.6 IMPOSTAZIONI DI FABBRICA

Ripristina tutte le impostazioni ai valori di fabbrica.

### 3.7 USCITA

Spostare il cursore su EXIT e cliccare Iris+ per uscire dal menu.

### 3.8 SALVARE E USCIRE

Spostare il cursore su SAVE & EXIT e cliccare su Iris+ per salvare le impostazioni e uscire dal menu.

Shenzhen Kean Digital co.,Ltd.
Address: Room 1001, Rujun Building, No.105 Center Road,
Bantian Street, Longgang District, Shenzhen, China.518000
Tech Support Email Address: support@annke.com
www.annke.com

EC REP

THEMIS AR Unterstützung UG
Beedstrasse 54, In Dusseldorf, (40468), Deutschland

Made in China